IT. . . . . .Rampe

Codice del prodotto
30000 - xxx
30010 - xxx
30015 - xxx
30020 - xxx
30030 - xxx
30040 - xxx
30070 - xxx
30080 - xxx
30085 - xxx

1.00 Scopo e utilizzazione 18
1.01 Produttore 18
1.02 Scopo e uso della rampa 18
1.03 Importante/avvertenza 19
1.04 Disimballaggio e preparazione della rampa 19

2.00 Descrizione delle funzioni 19
2.01 Pittogrammi/targhette 19

3.00 Trasporto 19

4.00 Manutenzione e custodia. 19
4.01 Pulizia della rampa 19
4.02 Come prevenire/evitare la corrosione? 19
4.03 Manutenzione da effettuare a cura del proprietario 20

5.00 Assistenza e durata 20
5.01 Durata e riparazione della rampa. 20
5.02 Verifica delle rampe Stepless 20

6.00 Specifiche tecniche 20

7.00 Dichiarazione di conformità CE 20

1.00 Scopo e utilizzazione

1.01 Produttore

V. Guldmann A/S
Graham Bells Vej 21-23A
DK-8200 Aarhus N
Tel. +45 8741 3100
Fax +45 8741 3131

1.02 Scopo e uso della rampa

Scopo
Le rampe Stepless costituiscono una serie accurata e completa sotto tutti gli aspetti di rampe trasportabili, utilizzabili in situazioni in cui utenti in carrozzina hanno bisogno di superare dislivelli fino a 60 cm. Le rampe Stepless sono disponibili in quattro diverse realizzazioni di base. Rampe larghe, sia in versione fissa che in versione pieghevole. Rampe strette, in versione fissa, telescopica e pieghevole.
Rampe larghe disponibili in versione portatile telescopica e modello EasyFold-Pro.
Esiste inoltre il modello EasyFold-Pro3 che si ripiega in tre parti.

Uso

Posizionamento di EasyFold-Pro e EasyFold-Pro3
Posizionare la rampa correttamente prima prima dell'uso, aprire la rampa dopo il posizionamento Vedere le immagini per il corretto posizionamento.

Posizione superiore:
uso non corretto

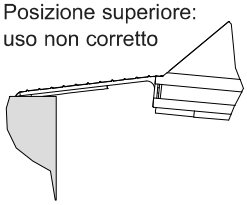

uso corretto

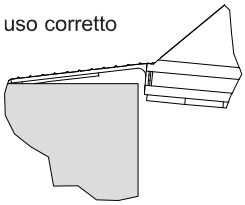

Posizione inferiore:
uso non corretto

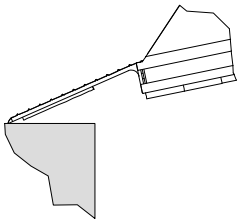

uso corretto

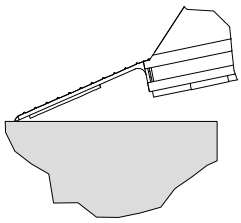

Rampa fissa, rampa larga fissa, EasyFold-Pro e EasyFold-Pro3
La rampa deve essere collocata su una base ferma. Durante il posizionamento di rampe strette, le due parti della rampa devono essere collocate parallelamente l'una all'altra a una distanza corrispondente alla distanza tra le ruote della carrozzina. La rampa deve essere posizionata in modo tale che l'intera superficie di contatto piegata della rampa sia supportata. Quando si posiziona EasyFold-Pro, la rampa deve essere posizionata in modo tale che la superficie di contatto piegata sia supportata. Poi si deve aprire la parte superiore della rampa. EasyFold-Pro3 è ripiegata in tre parti, così è più facile da riporre. Per aprire la rampa, tirare la chiusura accanto alla maniglia e aprire la rampa.

Rampa telescopica
La rampa va collocata su una base d'appoggio stabile. Nel posizionare le rampe strette, bisogna che gli elementi della rampa siano disposti parallelamente, ad una distanza corrispondente alla distanza tra le ruote della carrozzina. La rampa va disposta in maniera tale che l'apposita curvatura creata sulla rampa nella parte finale sia interamente a contatto con la zona d'appoggio.

© Guldmann 1642/01/2012 # 90068-14

Apertura della rampa
Tenere la rampa per la maniglia con la mano destra e con l'altra mano fare presa sulla superficie d'appoggio all'interno della rampa, estraendola quindi in tutta la sua lunghezza. Posizionarla quindi come desiderato.

Se lo scorrimento della rampa risulta difficoltoso, è possibile lubrificarla con olio o altro lubrificante.

Rampa a valigetta telescopica
La rampa va posizionata su una base d'appoggio stabile.
La rampa va disposta in maniera tale che l'apposita curvatura creata sulla rampa nella parte finale sia interamente a contatto con la zona d'appoggio.

Per trasportare la rampa utilizzare le apposite maniglie, facendo sì che la superficie d'appoggio sia collocata verso l'alto. Aprire la rampa iniziando dalla parte che si trova in alto. Estrarre la parte superiore della rampa, quella più vicina a sé, fino a raggiungere la lunghezza desiderata e posizionarla sul livello superiore. Distendere quindi l'altra parte superiore della rampa fino alla lunghezza equivalente. Controllare sempre che la rampa sia stabile e in condizioni di sicurezza.

Per impedire che la rampa a valigetta possa scivolare, nel caso che la base d'appoggio non offra una stabilita' sufficiente, montare sempre il perno di sicurezza prima dell'utilizzazione della rampa.

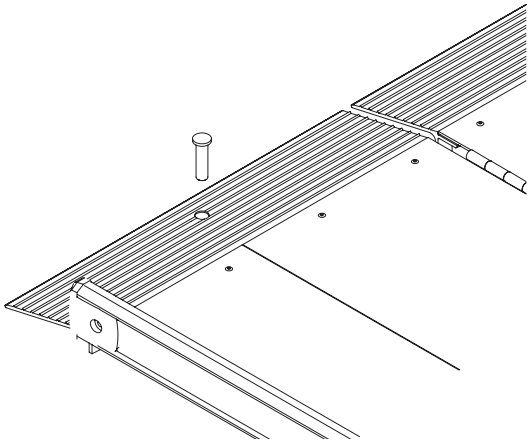

Importante!
Non avviare le carrozzine a trazione elettrica mentre si trovano sulla rampa, poiché ciò può far sì che le parti della rampa si spostino. Nel caso che la carrozzina si arresti a metà della rampa, fare retromarcia e ripetere l'operazione.

Rampa pieghevole e rampa larga pieghevole
Nel posizionare le rampe strette, bisogna che gli elementi della rampa siano disposti parallelamente, ad una distanza corrispondente alla distanza tra le ruote della carrozzina.
La rampa va disposta in maniera tale che l'apposita curvatura creata sulla rampa nella parte finale sia interamente a contatto con la zona d'appoggio.
La rampa va sistemata su una base d'appoggio stabile.

Importante!
Per aprire la rampa allargarla afferrando ognuna delle due maniglie. Per evitare di schiacciare le dita all'altezza delle cerniere, tenere la rampa in modo tale che la linea di piegatura sia lontana dal corpo, sia durante l'operazione di apertura che di chiusura della rampa.

1.03 Importante/avvertenza

- Leggere attentamente le indicazioni d'uso prima di utilizzare la rampa.
- Non superare il carico massimo consentito per la rampa.
- Utilizzare la rampa esclusivamente per la salita/discesa delle carrozzine.
- L'operazione di salita e discesa della rampa deve svolgersi a bassa velocità – senza rincorsa.
- La rampa va disposta in maniera tale che l'apposita curvatura creata sulla rampa nella parte finale sia interamente a contatto con la zona d'appoggio.
- La rampa va sistemata su una base d'appoggio stabile.
- La rampa va posta con un'inclinazione massima di 1:5, qualora venga usata da carrozzine elettriche oppure carozzine guidate da un assistente.
- La rampa non deve essere utilizzata per pendenze superiori a 1:7 qualora venga usata da un utente indipendente oppure con carrozzine manuali.
- Fate attenzione a non schiacciare le dita durante la chiusura della rampa.
- La maniglia della rampa EasyFold-Pro in caso di rottura non può essere sostituita, si romperà solo se non verrà ricollocata al suo posto dopo l'uso.
- Per mettere la rampa in posizione non spingerla o usare calci
- Se si sospetta che sia danneggiata, la rampa non deve essere utilizzata prima che il rivenditore abbia dato la sua autorizzazione.

1.04 Disimballaggio e preparazione della rampa

Controllo visivo della rampa
Se alla ricezione l'imballaggio si presenta danneggiato, la rampa andrà controllata accuratamente per accertare deformazioni, difetti o mancanze evidenti.
Qualora si sospetti la presenza di danni, non utilizzare la rampa prima che il personale qualificato del Guldmann Service Team abbia verificato la stessa.

2.00 Descrizione delle funzioni

2.01 Pittogrammi/targhette

CE marcatura CE

- Etichetta con numero di serie
- Targhetta Stepless
- Targhetta con l'indicazione del carico massimo consentito

3.00 Trasporto

La rampa va trasportata usando la maniglia(e).

4.00 Manutenzione e custodia

4.01 Pulizia della rampa

Pulire la rampa con uno straccio ben strizzato, spugna o spazzola morbida, e normale detergente.
La rampa può essere sciacquata sotto acqua corrente con l'aiuto di un tubo per annaffiare.
Non utilizzare sostanze chimiche o autoclavi per la pulizia della rampa.

4.02 Come prevenire/evitare la corrosione?

La rampa è realizzata in materiali resistenti alla corrosione e non necessita di ulteriori interventi anticorrosione.

© Guldmann 1642/01/2012 # 90068-14

4.03 Manutenzione da effettuare a cura del proprietario

Le cerniere delle rampe pieghevoli Stepless vanno lubrificate con TRI-FLOW o un lubrificante corrispondente ogni **6 mesi** o a seconda del bisogno.
Asciugare le rotaie di scorrimento delle rampe telescopiche Stepless con uno straccio strizzato, secondo le necessita'.

Nel caso che la rampa sia scivolosa a causa di ghiaccio è possibile spargere del sale sulla rampa, ma NON usare in alcun caso sabbia o pietrisco.

Il sistema telescopico non deve essere smontato dall'utente
In caso di intervento sul sistema telescopico, lo smontaggio ed il montaggio vanno effettuati da personale qualificato.
Coppie di serraggio: cerniera = 10 Nm. altro = 5 Nm.
Sicurezza: tutte le viti ed i dadi vanno assicurati impiegando Locktite n. 270

5.00 Assistenza e durata

5.01 Durata e riparazione della rampa

Stepless ha una durata di 15 anni, qualora si osservi la prescritta manutenzione.
La lista dei pezzi di ricambio ed i relativi disegni possono essere richiesti direttamente al produttore o al distributore.

5.02 Verifica delle Rampe Stepless

Le componenti logorate o difettose vanno sostituite con nuovi pezzi di ricambio della V. Guldmann A/S.

1. Controllo visuale della rampa
- Controllare che non presenti traccia di logorio
- Controllare che non mostri eventuali deformazioni
- Controllare che non sia danneggiata

2. Collaudo della rampa a condizioni di impiego normale
- Controllare tutte le funzioni, sia a pieno carico che senza carico

3 Controllo dello stato meccanico della rampa
- Pulirla eliminando depositi di sporcizia e altre impurità
- Ispezionare e valutarne le componenti
- Sostituire le componenti difettose e logore

4. Ripetere le operazioni descritte al punto 2 come controllo

5. Controllare se siano sorti/constatati nuovi problemi al punto 4
- Qualora siano sorti nuovi problemi, tornare al punto 3
- Concludere la verifica se non sono stati constatati altri problemi

6.00 Specifiche tecniche

Rampa fissa, telescopica e pieghevole
Lunghezze . . . . . 500 - 3100 mm
Larghezze
esterna, max. . . . . .260 e 279 mm
interna . . . . . .182 mm
Carico max. al di sotto di 2100 mm/al di sopra di 2100 mm, per coppia . . . . . 350/200 kg

Rampa larga e rampa larga pieghevole
Lunghezze . . . . . 1000 - 3000 mm
Larghezze
esterna, max. . . . . .880 mm
interna . . . . . .770 mm
Carico max. al di sotto di 2100 mm/al di sopra di 2100 mm
. . . . . 325/200 kg

EasyFold-Pro
Lunghezze . . . . . 900 - 2100 mm
Larghezza
interna . . . . . .760 mm
piegata, max. . . . . .398 mm
aperta, max. . . . . .776 mm
Carico max. . . . . .350 kg

EasyFold-Pro3
Lunghezze . . . . . .1635 mm
Larghezza
interna . . . . . .760 mm
piegata, max. . . . . .273 mm
aperta, max. . . . . .786 mm
Carico max. . . . . .350 kg

Rampa a valigetta telescopica
Lunghezze . . . . . 1830 - 3050 mm
Larghezza
interna . . . . . .760 mm
piegata, max. . . . . .405 mm
aperta, max. . . . . .820 mm
Carico max. al di sotto di 2.440 mm/al di sopra di 2.440 mm
. . . . . 325/200 kg

Tutti i modelli
Altezza del bordo. . . . . .46 mm
Angolo di contatto . . . . . max. 12 gradi

Peso, min. - max. per rampa, in funzione della lunghezza
Rampa fissa . . . . . 1,5 - 6,0 kg
Rampa telescopica . . . . . 3,5 - 10,1 kg
Rampa pieghevole . . . . . 4,0 - 10,1 kg
Rampa fissa larga . . . . . 9,7 - 28,6 kg
Rampa pieghevole larga . . . . . 17,5 - 31,7 kg
Rampa a valigetta telescopica . . . . . 16,4 - 26,4 kg
EasyFold-Pro. . . . . 7,8 - 15,8 kg
EasyFold-Pro3. . . . . 13,4 kg

Materiali
Rivestimento degli spigoli e maniglia . . . . . Plastica resistente agli urti e antiscivolo
Piani di scorrimento. . . . . Alluminio anodizzato con trattamento superficiale antiscivolo

7.00 Dichiarazione di conformità CE

CE I prodotti sono fabbricati in conformità con la Direttiva del Consiglio 93/42/CEE del 14 giugno 1993 - con alcune modifiche, come il dispositivo medico di classe 1.

© Guldmann 1642/01/2012 # 90068-14